Technische Daten

- Max. Gewichtsaufnahme: 65 kg
- Max. Türbreite: 1000 mm
- Für 8, 10 und 12 mm Glas
- Einfache Glasbearbeitung
- Feststellung bei 90° Öffnungswinkel bezogen auf die Nulllage
- Selbstschließfunktion mit einstellbarer Federkraft
- Montage direkt an Mauerwerk oder an Zarge
- Auch für hoch frequentierte Türen geeignet (In-House-Test mit 500.000 Bewegungen)
- Feuchtraum geeignet (In-House-Test nach DIN EN 1670, Klasse 4 / 240 h Salzsprühtest)

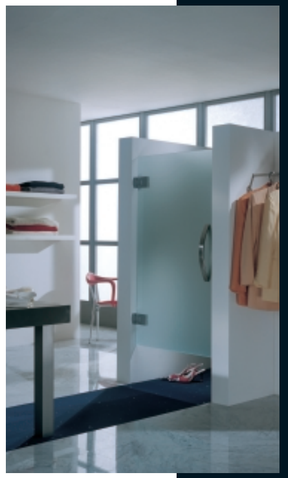

Technical data

- Max. weight capacity: 65 kg
- Max. door width: 1000 mm
- For 8, 10 and 12 mm glass
- Simple glass preparation
- Hold-open at 90° opening angle related to the zero position
- Automatic closing function with adjustable spring strength
- Assembling directly to wall or to frame
- Also suitable for high-usage doors (in-house test with 500,000 operating cycles)
- Suitable for wet rooms (in-house test performed to DIN EN 1670, Class 4 / 240 h salt spray test)

WN 800.51.241.6.32 • D/GB • x • DD • 06/06

Division Glasbeschlagtechnik
Glass fittings and accessories
DORMA-Glas GmbH
Postfach 32 68
D-32076 Bad Salzuflen
Max-Planck-Straße 33 - 45
D-32107 Bad Salzuflen
Tel. +49 5222 924-0
Fax +49 5222 21009
www.dorma.com

DORMA

Pendeltürband

Double action hinge

Zurück auf Null – sicher selbstschließend

Nicht nur im öffentlichen Bereich, sondern auch in Privathaushalten erhält die Ganzglastür einen immer höheren Stellenwert. Besonders gern wird die funktionale Pendeltür eingesetzt. Allerdings barg der nachträgliche Einbau, z. B. bei Renovierungen, bisher häufig Probleme. Zur Rückführung der Tür in die geschlossene Position war ein Bodentürschließer nötig. Aus einbautechnischer Sicht sprach eine vorhandene Fußbodenheizung oder ein hochwertiger Boden, in den der BTS versenkt werden musste, dann gegen den Einsatz einer Pendeltür. Aus optischen Gesichtspunkten konnte die große Bodenplatte des BTS ein Gegenargument sein.

Das neue Pendeltürband von DORMA bietet nun die perfekte Lösung: Unsichtbar in den robusten Messing-Beschlag integriert ist ein Federmechanismus, welcher die Tür ab einem Öfnungswinkel von 20° zurück in die Nulllage führt. Diese Position ist jederzeit im Band einstellbar, und so können auch Doppelflügeltüren fluchtend zueinander ausgerichtet werden.

Das DORMA Pendeltürband eignet sich für vielfältige Einbausituationen, direkt an das Mauerwerk angebunden oder in Kombination mit einer ungefälzten Durchgangszarge. Von der kleinen Garderobentür bis zur hochfrequentierten, großen Durchgangstür: die einstellbare Federkraft sorgt immer für den optimalen Schwung.

Bestes Design

Die Form des DORMA Pendeltürbandes entspricht dem ausgezeichneten und geschützten ARCOS Design. Die verfügbaren Oberflächen MS glanzverchromt, MS mattverchromt und MS ähnlich Niro matt unterstreichen die hohe Wertigkeit dieses Beschlages.

Back to zero – securely self-closing

Toughened glass doors are becoming increasingly popular not only in the public domain but also in private households. The double-action alternative, with all its functional advantages, is often the preferred option. However, in the case of retrofits – e.g. as part of a building conversion or renovation project – problems have frequently arisen in the past. Installation of a floor spring to bring the door back to its closed position was always necessary. In cases where floor heating systems were already installed, or the floor covering was of particularly high quality, the floor spring and the recess required to fit it would often be ruled out, leaving a single action door as the only alternative. The large floor plate of the floor spring was also regarded as a visual disadvantage in certain applications.

Now, however, the new double action hinge from DORMA offers the perfect solution: invisibly integrated in the robust brass fitting is a spring mechanism that brings the door from any opening angle larger than 20° back into its zero position. This location can be adjusted at any time within the hinge, enabling double-leaf doors also to be aligned to each other.

The DORMA double action hinge is suitable for a wide range of applications, with installation directly at the masonry or in combination with an unrebated through-passage frame. From walk-in wardrobe door to large, high-frequency entrance door: the adjustable spring force ensures that the hinge can be ideally adapted to provide just the right amount of swing every time.

Exceptional design credentials

The shape of the DORMA double action hinge has been taken from the ARCOS design system, recipient of many awards and proprietary-protected for exclusivity. The high value and quality of the fitting is underlined by the surface finishes in which it is offered – namely polished chrome-plated brass, matt chrome-plated brass and brass with a mock matt stainless steel finish.

Pendeltür an Wand
Beschläge für 8, 10 und 12 mm Glas
Türgewicht: max. 65 kg,
Türbreite: max. 1.000 mm

Double action door to wall
Fittings for 8, 10 und 12 mm glass
Door weight: max. 65 kg
Door width: max. 1,000 mm

* empfohlen für Baurichtmaß 2000 mm
recommended for
nominal dimension 2000 mm

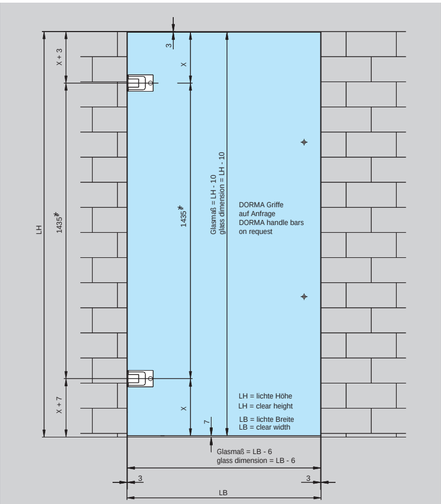

Doppelflügel-Pendeltür an Wand
Beschläge für 8, 10 und 12 mm Glas
Türgewicht: max. 65 kg,
Türbreite: max. 1.000 mm

Double leaf double action door to wall
Fittings for 8, 10 and 12 mm glass
Door weight: max. 65 kg,
Door width: max. 1,000 mm

* empfohlene Maße
recommended measurements

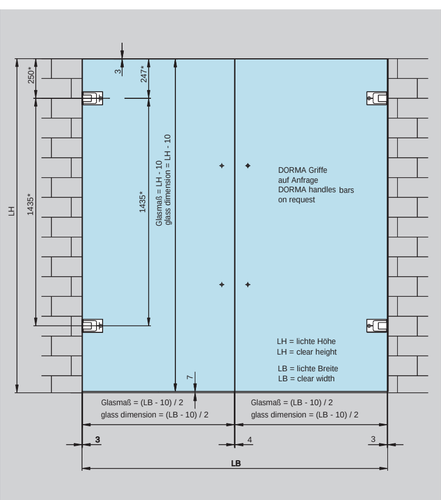

Weitere Einbaumöglichkeiten auf Anfrage.
Further ways of installation on request.

Befestigung an Wand/Zarge
Art. Nr. 12.510

Fixing to wall/frame
Order No. 12.510

Sonderlösung
Befestigung in Zarge auf Anfrage
(ohne Abb.)

Special solution
fixing in frame on request
(without image)

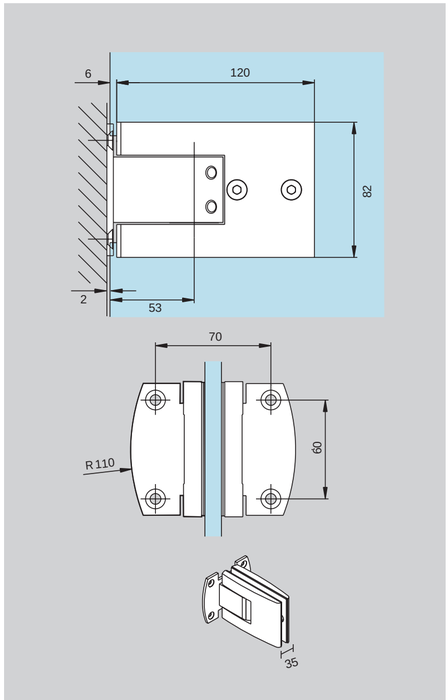

Glasbearbeitung
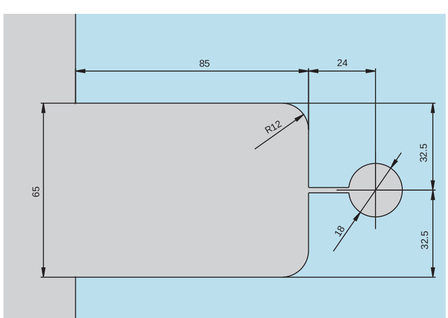
Glass preparation